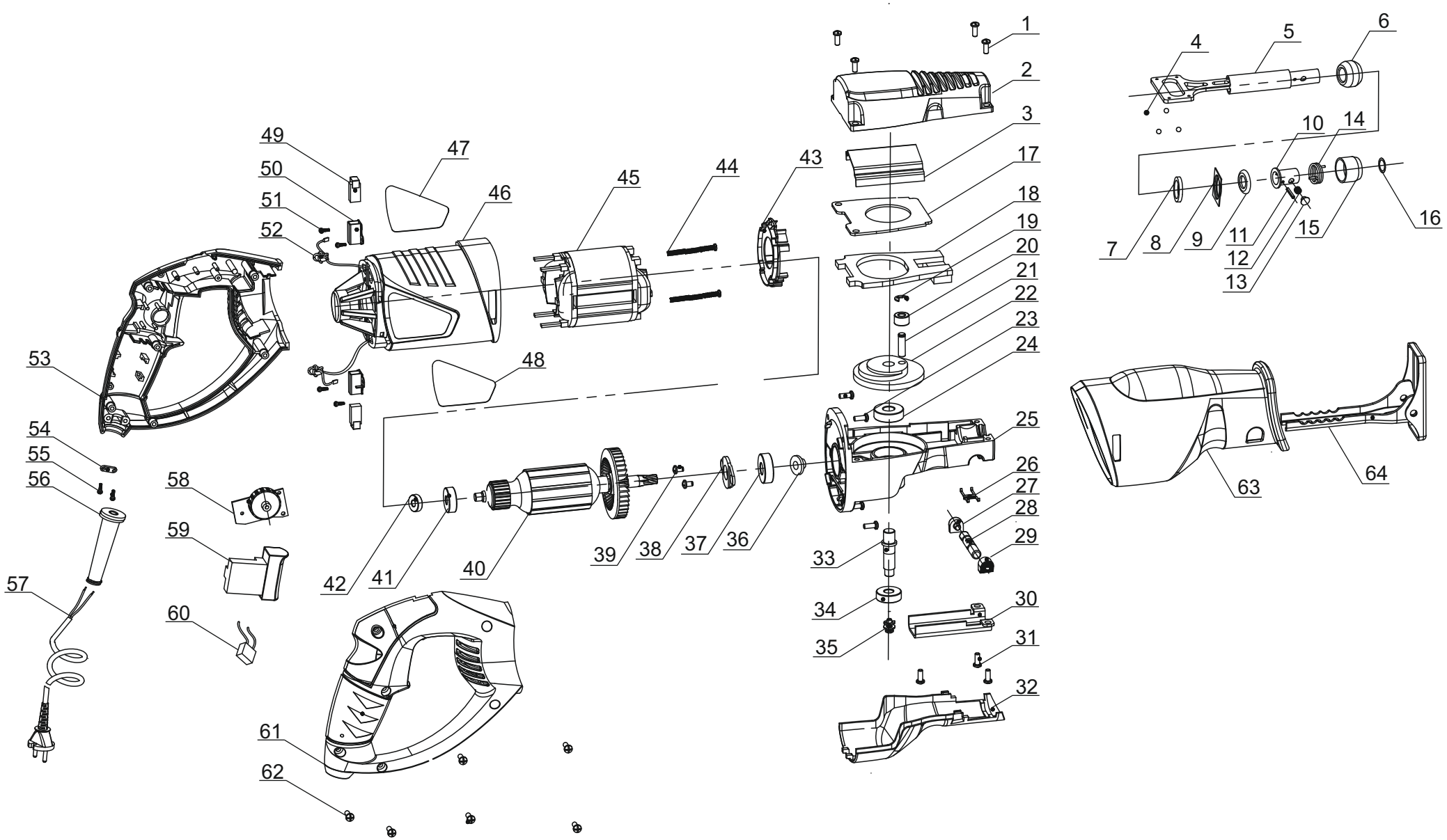

STATUS POWER TOOLS

Действителен с 01.01.2011 г.

Пила сабельная

RS850

Номер на схеме	Наименование детали	Код	Кол-во шт/изд
001	Винт M5x12	2421020011201	4
002	Крышка корпуса редуктора верхняя	2421020020301	1
003	Крышка	2421020030301	1
004	Шарик стальной 4	2421020040601	4
005	Шток	2421020050601	1
006	Втулка скольжения	2421020060601	1
007	Кольцо фетровое	2421020070601	1
008	Крышка фетрового кольца	2421020080301	1
009	Кольцо	2421020091201	1
010	Внутрянняя втулка	2421020100601	1
011	Штифт 3x16	2421020111201	1
012	Пружина	2421020121501	1
013	Заглушка	2421020130301	1
014	Пружина	2421020141501	1
015	Быстрозажимной патрон	2421020151701	1
016	Шайба 16	2421020161201	1
017	Щит промежуточный	2421020170301	1
018	Щит балансирующий	2421020180301	1
019	Кольцо стопорное 6	2421020191201	1
020	Подшипник	2421020201001	1
021	Штифт	2421020211201	1
022	Шестерня	2421020220601	1
023	Винт ST4,2x16	2421020231201	4
024	Подшипник 6000	2421020241001	1
025	Корпус редуктора внутренний	2421020250301	1
026	Пружина	2421020261501	1
027	Заглушка левая	2421020270301	1
028	Штифт платформы	2421020280601	1
029	Заглушка правая	2421020290301	1
030	Планка прижимная	2421020300301	1
031	Винт M5x10	2421020311201	3
032	Крышка корпуса редуктора нижняя	2421020320301	1
033	Вал	2421020330601	1
034	Подшипник 608	2421020341001	1
035	Болт M5x14	2421020351201	1
036	Шайба 12	2421020361201	1
037	Подшипник 6000	2421020371001	1
038	Кольцо прижимное	2421020381201	1
039	Винт M4x8	2421020391201	2
040	Якорь	2421020400101	1
041	Втулка подшипника 607	2421020411001	1
042	Подшипник 607	2421020421001	1
043	Диафрагма	2421020430301	1
044	Винт ST4,2x65	2421020441201	2
045	Статор	2421020450201	1
046	Корпус двигателя	2421020460301	1
047	Табличка маркировочная левая	2421020470301	1
048	Табличка маркировочная правая	2421020480301	1
049	Щетка угольная (2шт.)	2421020490501	2
050	Щеткодержатель	2421020500501	2
051	Винт ST2,9x8	2421020511201	4
052	Катушка индуктивности	2421020520401	2
053	Рукоятка	2421020530301	1
054	Пластина крепления кабеля	2421020541101	1
055	Винт ST4,2x13	2421020551201	2
056	Трубка кабеля защитная	2421020561101	1
057	Кабель сетевой	2421020571101	1
058	Выключатель	2421020580401	1
059	Блок регулятора скорости	2421020590401	1
060	Конденсатор	2421020600401	1
061	Накладка рукоятки	2421020610301	1
062	Винт ST4,2x16	2421020621201	6
063	Корпус редуктора наружный	2421020630301	1
064	Платформа	2421020640301	1

Номер на схеме	Наименование детали	Код	Кол-во шт/изд

STATUS POWER TOOLS

Действителен с 01.01.2011 г.

Пила сабельная

RS850