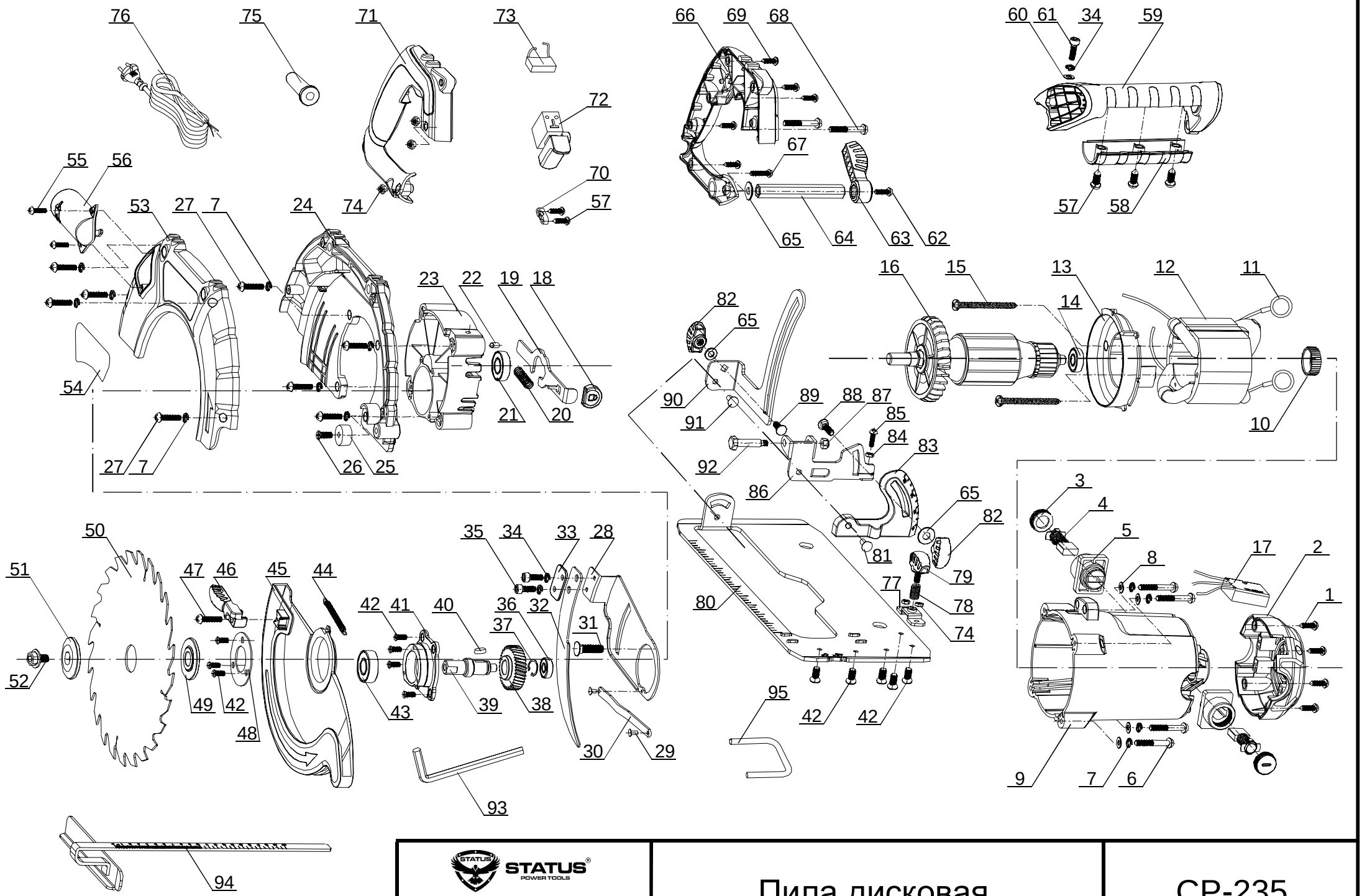

STATUS POWER TOOLS	Пила дисковая	CP-235
54	Действителен с 01.03.2009 г.	

Номер на схеме	Наименование детали	Код	Кол-во шт/изд
001	Винт ST4,8*25	2407070011201	4
002	Крышка корпуса двигателя	2407070020301	1
003	Крышка щеткодержателя	2407070030501	2
004	Щетка угольная (2шт.)	2407070040501	1
005	Щёткодержатель	2407070050501	2
006	Винт М5*38	2407070061201	4
007	Шайба пружинная 5	2407070071201	12
008	Шайба 5	2407070081201	4
009	Корпус двигателя	2407070090301	1
010	Втулка подшипника 6000	2407070101001	1
011	Контакт щеткодержателя	2407070111101	2
012	Статор	2407070120201	1
013	Диафрагма	2407070130301	1
014	Подшипник 6000	2407070141001	1
015	Винт ST4,8*80	2407070151201	2
016	Якорь	2407070160101	1
017	Блок плавного пуска	2407070170401	1
018	Клавиша фиксатора шпинделя	2407070180301	1
019	Фиксатор шпинделя	2407070190301	1
020	Пружина	2407070201501	1
021	Подшипник 6002	2407070211001	1
022	Заглушка резиновая 4*7	2407070221401	1
023	Щит промежуточный	2407070230301	1
024	Кожух неподвижный	2407070240301	1
025	Шайба резиновая	2407070251201	1
026	Винт М6*16	2407070261201	1
027	Винт М5*16	2407070271201	8
028	Кронштейн клина	2407070280301	1
029	Заклёпка 4*7	2407070291201	2
030	Тяга	2407070300301	1
031	Винт	2407070311201	1
032	Клин	2407070320301	1
033	Пластина крепежная	2407070330301	1
034	Шайба пружинная 6	2407070341201	3
035	Винт М6*16	2407070351201	2
036	Подшипник 608	2407070361001	1
037	Кольцо стопорное 15	2407070371201	1
038	Колесо зубчатое	2407070380601	1
039	Шпиндель	2407070390601	1
040	Шпонка 5*12	2407070401201	1
041	Крышка редуктора	2407070410301	1
042	Винт М5*12	2407070421201	12
043	Подшипник 6202	2407070431001	1
044	Пружина	2407070441501	1
045	Кожух подвижный	2407070450301	1
046	Рычаг кожуха подвижного	2407070460301	1
047	Винт М5*10	2407070471201	1
048	Кольцо подшипника прижимное	2407070480301	1

Номер на схеме	Наименование детали	Код	Кол-во шт/изд
049	Фланец внутренний	2407070490301	1
050	Диск пильный 235*30*24	2407070501801	1
051	Фланец наружний	2407070510301	1
052	Болт М8	2407070521201	1
053	Крышка кожуха неподвижного	2407070530301	1
054	Табличка декоративная	2407070541401	1
055	Винт М4*14	2407070551201	2
056	Патрубок	2407070560301	1
057	Винт ST3,9*16	2407070571201	5
058	Накладка рукоятки	2407070580301	1
059	Рукоятка передняя	2407070590301	1
060	Шайба 6	2407070601201	1
061	Винт М6*20	2407070611201	1
062	Винт М5*12	2407070621201	1
063	Рычаг	2407070630301	1
064	Ось рычага	2407070640601	1
065	Шайба 6	2407070651201	3
066	Накладка рукоятки	2407070660301	1
067	Винт М5*28	2407070671201	1
068	Винт М5*35	2407070681201	2
069	Винт ST3,9*18	2407070691201	5
070	Пластина крепления кабеля	2407070701101	1
071	Рукоятка	2407070710301	1
072	Выключатель	2407070720401	1
073	Конденсатор	2407070730401	1
074	Гайка М5	2407070741201	5
075	Трубка кабеля защитная	2407070751101	1
076	Кабель сетевой	2407070761101	1
077	Кронштейн	2407070770301	1
078	Пружина	2407070781501	1
079	Фиксатор параллельного упора	2407070790301	1
080	Платформа	2407070800301	1
081	Заклёпка	2407070811201	1
082	Фиксатор	2407070820301	2
083	Регулятор угла пропила	2407070830301	1
084	Гайка	2407070841201	1
085	Винт	2407070851201	1
086	Упор регулятора угла пропила	2407070860301	1
087	Гайка М6	2407070871201	1
088	Винт М6*25	2407070881201	1
089	Винт М6*16	2407070891201	1
090	Регулятор глубины пропила	2407070900301	1
091	Заклёпка	2407070911201	1
092	Винт	2407070921201	1
093	Шестигранник 8	2407070931801	1
094	Упор параллельный	2407070941801	1
095	Струбцина	2407070951801	2

Номер на схеме	Наименование детали	Код	Кол-во шт/изд

Пила дисковая

СР-235