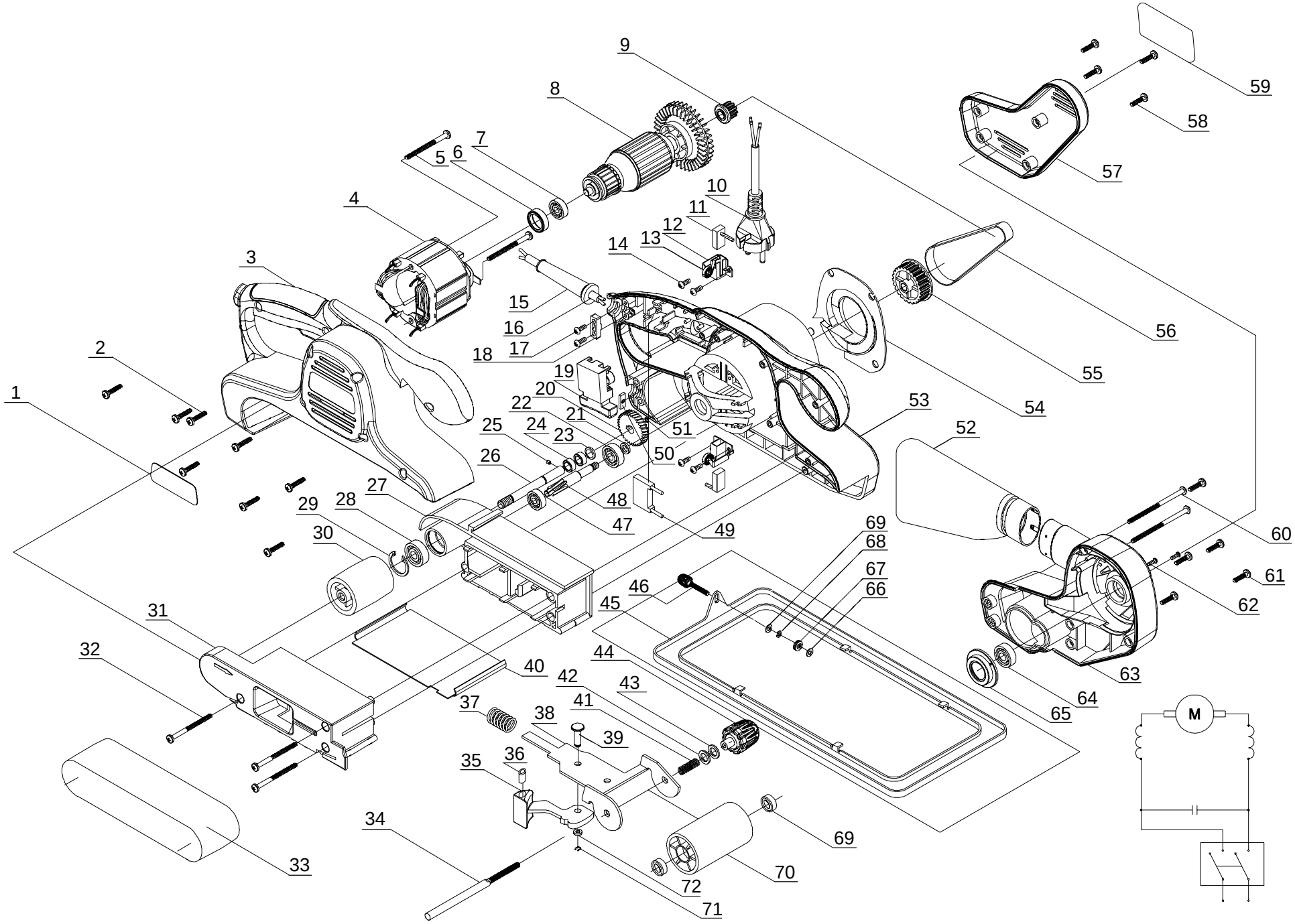

STATUS POWER TOOLS	Машина шлифовальная ленточная	BS-75
74 Действителен с 01.03.2009 г.		

Номер на схеме	Наименование детали	Код	Кол-во шт/изд
001	Табличка маркировочная	2314020010301	1
002	Винт ST 3,9*16	2314020021201	8
003	Накладка корпуса	2314020030301	1
004	Статор	2314020040201	1
005	Винт ST 4,8*60	2314020051201	2
006	Втулка подшипника 607	2314020061001	1
007	Подшипник 607	2314020071001	1
008	Якорь	2314020080101	1
009	Шкив ведущий	2314020090601	1
010	Вилка сетевая	2314020101101	1
011	Щетки угольные (2шт.)	2314020110501	1
012	Щеткодержатель	2314020120501	2
013	Пружина спиральная	2314020130501	2
014	Винт ST 3,5*9,5	2314020141201	4
015	Трубка кабеля защитная	2314020151101	1
016	Кабель сетевой	2314020161101	1
017	Винт ST 3,9*13	2314020171201	2
018	Пластина крепления кабеля	2314020181101	1
019	Выключатель	2314020190401	1
020	Шестерня	2314020200601	1
021	Шайба	2314020211201	1
022	Подшипник 607	2314020221001	1
023	Шайба	2314020231201	1
024	Подшипник 61800	2314020241001	2
025	Штифт 3*5	2314020251201	1
026	Вал задний	2314020260601	1
027	Корпус редуктора	2314020270301	1
028	Подшипник 609	2314020281001	1
029	Кольцо стопорное 24	2314020291201	1
030	Валик задний	2314020300601	1
031	Корпус подшипника	2314020310301	1
032	Винт ST 3,9*53	2314020321201	3
033	Лента шлифовальная	2314020331801	1
034	Ось передняя	2314020340601	1
035	Рычаг	2314020350301	1
036	Фиксатор рычага	2314020361201	1
037	Пружина зажимная	2314020371501	1
038	Кронштейн валика переднего	2314020380301	1
039	Ось рычага	2314020390601	1
040	Подошва	2314020400301	1
041	Пружина	2314020411501	1
042	Шайба	2314020421201	1
043	Шайба	2314020431201	1
044	Рукоятка	2314020440301	1
045	Рамка	2314020450301	1
046	Винт рамки	2314020461201	1
047	Подшипник 626	2314020471001	1
048	Вал шестерня	2314020480601	1

Номер на схеме	Наименование детали	Код	Кол-во шт/изд
049	Конденсатор	2314020490401	1
050	Планка резьбовая	2314020501201	1
051	Кольцо стопорное 8	2314020511201	1
052	Мешок пылесборника	2314020520301	1
053	Корпус	2314020530301	1
054	Диафрагма	2314020540301	1
055	Шкив ведомый	2314020550601	1
056	Ремень	2314020561601	1
057	Крышка ременной передачи	2314020570301	1
058	Винт ST 3,9*12	2314020581201	4
059	Табличка декоративная	2314020590301	1
060	Винт ST 3,9*64	2314020601201	2
061	Винт ST 3,9*16	2314020611201	5
062	Винт ST 2,9*9,5	2314020621201	2
063	Крышка корпуса	2314020630301	1
064	Подшипник 608	2314020641001	1
065	Кольцо подшипника прижимное	2314020650301	1
066	Шайба 6	2314020661201	2
067	Контргайка	2314020671201	1
068	Гайка М6	2314020681201	1
069	Подшипник 606	2314020691001	1
070	Валик передний	2314020700601	1
071	Шайба 6	2314020711201	1
072	Кольцо стопорное 6	2314020721201	1

Номер на схеме	Наименование детали	Код	Кол-во шт/изд

STATUS POWER TOOLS

Действителен с 01.03.2009 г.

Машина шлифовальная ленточная

BS-75