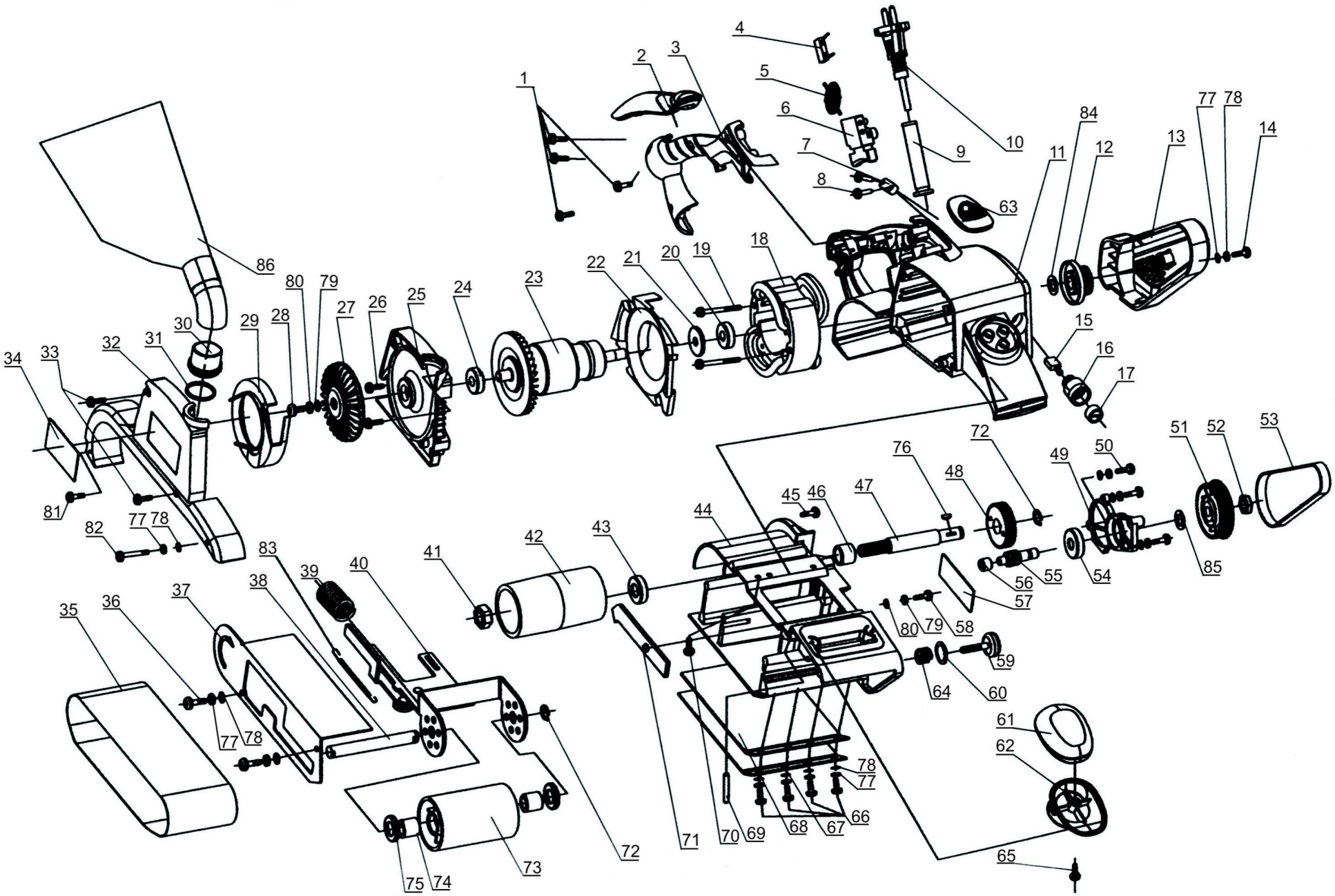

STATUS POWER TOOLS		Машина шлифовальная ленточная	BS-100
76	Действителен с 01.03.2009 г.		

Номер на схеме	Наименование детали	Код	Кол-во шт/изд
001	Винт ST 4,2 * 16	2314010011201	4
002	Рукоятка передняя	2314010020301	1
003	Накладка рукоятки	2314010030301	1
004	Конденсатор TNS-2TH	2314010040401	1
005	Дроссель	2314010050401	1
006	Выключатель KAUTT&BUX BT20	2314010060401	1
007	Пластина крепления кабеля	2314010071101	1
008	Винт ST 4,2 * 16	2314010081201	2
009	Трубка защитная кабеля	2314010091101	1
010	Кабель сетевой	2314010101101	1
011	Корпус	2314010110301	1
012	Шкив ведущий	2314010120601	1
013	Крышка ременной передачи	2314010130301	1
014	Винт M 4 * 12	2314010141201	1
015	Щетки угольные (2шт.)	2314010150501	1
016	Щеткодержатель	2314010160501	2
017	Крышка щеткодержателя	2314010170501	2
018	Статор	2314010180201	1
019	Винт ST 4,8 * 45	2314010191201	2
020	Подшипник 6000 Z	2314010201001	1
021	Шайба изолирующая	2314010211201	1
022	Диафрагма	2314010220301	1
023	Якорь	2314010230101	1
024	Подшипник 6000 Z	2314010241001	1
025	Щит промежуточный	2314010250301	1
026	Винт ST 4,2 * 18	2314010261201	2
027	Ротор пылеотсоса	2314010270601	1
028	Винт M 5 * 12	2314010281201	1
029	Крышка пылеотсоса	2314010290301	1
030	Патрубок пылеотсоса	2314010300301	1
031	Уплотнительное кольцо	2314010311401	1
032	Крышка корпуса	2314010320301	1
033	Винт ST 4,2 * 45	2314010331201	2
034	Табличка декоративная	2314010340301	1
035	Лента шлифовальная	2314010351801	1
036	Винт M 4 * 12	2314010361201	2
037	Крышка передняя	2314010370301	1
038	Ось переднего вала	2314010380601	1
039	Зажимная пружина	2314010391501	1
040	Кронштейн переднего вала	2314010400601	1
041	Гайка M12	2314010411201	1
042	Вал задний	2314010420601	1
043	Подшипник 6200 Z	2314010431001	1
044	Стойка	2314010440301	1
045	Винт M 4 * 16	2314010451201	1
046	Втулка подшипника	2314010461001	1
047	Ось заднего вала	2314010470601	1
048	Шестерня большая	2314010480601	1

Номер на схеме	Наименование детали	Код	Кол-во шт/изд
049	Крышка корпуса редуктора	2314010490301	1
050	Винт M 4 * 12	2314010501201	3
051	Шкив ведомый	2314010510601	1
052	Гайка M8	2314010521201	1
053	Ремень	2314010531601	1
054	Подшипник 6001 Z	2314010541001	1
055	Шпиндель	2314010550601	1
056	Втулка подшипника	2314010561001	1
057	Табличка декоративная	2314010570301	1
058	Винт M 5 * 8	2314010581201	1
059	Винт регулировки ленты	2314010591201	1
060	Плоская шайба 16	2314010601201	1
061	Крышка ручки	2314010610301	1
062	Корпус ручки	2314010620301	1
063	Табличка декоративная	2314010630301	1
064	Пружина винта	2314010641501	1
065	Винт ST 4,2 * 14	2314010651201	1
066	Винт M 4 * 10	2314010661201	4
067	Подошва	2314010670301	1
068	Прокладка подошвы	2314010681401	1
069	Штифт фиксирующий	2314010690601	1
070	Винт ST 4,2 * 16	2314010701201	1
071	Тяга	2314010710601	1
072	Кольцо стопорное 12	2314010721201	2
073	Вал передний	2314010730601	1
074	Подшипник переднего вала	2314010741001	2
075	Шайба 18	2314010751201	2
076	Шпонка	2314010760601	1
077	Плоская шайба	2314010771201	7
078	Шайба	2314010781201	7
079	Плоская шайба	2314010791201	1
080	Шайба	2314010801201	2
081	Винт	2314010811201	2
082	Винт	2314010821201	1
083	Зажимная пружина	2314010831501	1
084	Шайба	2314010841201	1
085	Шайба	2314010851201	1
086	Мешок для пыли	2314010861801	1

Номер на схеме	Наименование детали	Код	Кол-во шт/изд